EasySMX 9124
Game Controller Manual

Contents

Introduction

English ---------- 01~08
Deutsch ---------- 09~17
Français ---------- 18~26
Italiano ---------- 27~35
Español ---------- 36~44
Japanese ---------- 45~52
Chinese ---------- 53~59

Dear customer:

Thank you for purchasing EasySMX product. Please read this user manual carefully and keep it for further reference.

Product Description

Multifunctional Bluetooth game controller, supports for PC, SWITCH console, Android smart phone, Android TV, Android box, IOS (13.0 above version MFI games)

Product Diagram

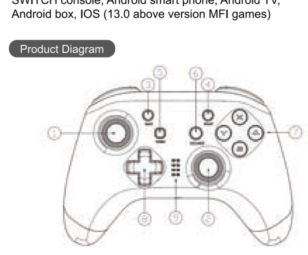

❶ Left 3D/L3 ❷ Right 3D/R3 ❸ Back ❹ Start ❺ Turbo/snapshot ❻ HOME ❼ A / B / X / Y ❽ Direction Keys ❾ Channel and Charging Indicator Light

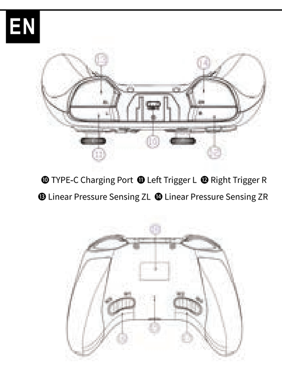

❿ TYPE-C Charging Port ⓫ Left Trigger L ⓬ Right Trigger R ⓭ Linear Pressure Sensing ZL ⓮ Linear Pressure Sensing ZR

⓯ Reset Hole ⓰ Programming Key M1, M3 ⓱ Programming Key M2, M4 ⓲ Product Back Stick Area

Product Details

Battery Capacity	600mA
Utility time	≥10 Hours
Charging Time	2.5-3 Hours
Charging Current	530mA
Charging Type	TYPE C

Mode and Connection

Connect Switch

1) For the first connection, press X + HOME while in Power-off state; If not the first connection, in Power-on state, shortly press HOME to connect automatically; Switch Bluetooth connection supports Home key to wake up the host.
2) Turn on Switch, select "controller" and then select "Change Grip / Order", the controller will automatically identify and pair the Switch host, after it's successfully connected, the corresponding LED light will keep on.

Connect your phone

1) Android mode: If for first connection, B + HOME; if not the first connection, just short press the HOME key to start up. In Bluetooth pairing mode, LED1 flashes, means it's successfully connected. LED1 keep on; the device name is Gamepad.
2) IOS mode: If for first connection, A + HOME; if not the first connection, just short press HOME to turn on. Enter Bluetooth pairing mode, LED2 lights flash, after it's successfully connected, the corresponding LED light will keep on.

Connect to PC

Connect the controller to PC through USB data cable. After successfully connected, the indicator lights on, default Xinput mode, Led1 + Led4 light is on, long press Turbo to switch to Dinput mode, with a vibration, the indicator lights LED2 and LED3 keep solid on, then it means switch mode successfully.

Light management

1) The A / B / X / Y backlight will be automatically turned off if the wireless connection has no any button pressing within 5minutes, and the controller will be automatically turned off.

2) The A / B / X / Y backlight will be adjusted by pressing the ZL + ZR + R3 + UP / DOWN buttons each time. It has level 0 to level 4, 5 levels for the brightness, all backlights will be off if at level 0.
3) Long press L + R for 5 seconds to turn off or turn on the A / B / X / Y backlight

TURBO Key Settings

1) Long press the key set to TURBO function and press TURBO again. If the light flashes quickly, it means it's set successfully. For example, press and hold TURBO key in the game, press and it can be the quick hit function and the light quickly flashes.
2) Long press the TURBO function button again, and press the TURBO button again, then you can cancel the TURBO function.
Note: Keys A, B, X, Y, L, R, ZL, ZR can be set to TURBO keys
3) If for Switch, you need to set the screen-shot button as the TURBO button.
Setting steps:
1. Press both the right stick and screen-shot button simultaneously, then the screen-shot button will be set as the TURBO button;
2. Set or cancel the burst function as the opertations mentioned in

the step 1 and step 2.

Dual vibration adjustment

5 level adjustment: level 1-5 are: 100%, 75%, 50%, 25%, 0
Adjustment method: hold Turbo + UP / DOWN to enhance or weaken the vibration intensity in level range 1-5, the indicator indicates the current vibration intensity.

Key programming settings

Mode 1:
1) Press M1 and then press the BACK button, all the lights keep long on, the macro programming entry start mode.
2) Press and hold down the keys that you want to combine. (Like L, R3 at the same time)
3) Press M1 again to confirm the combination key, set OK, light recovery mode indication is on, at this time, the combination setting is successful. When pressing M1, L and R3 have both function (trigger triggered).

Mode 2：
1) Press down the M1 and then hold down the START button, when the four lights long light on, and start the macro programming entry mode.

2) Press and hold down the keys that you want to combine. (Like L , R3 in succession)
3) Press M1 again to confirm the combination key, set OK, light recovery mode indication is on, at this time, the combination setting is successful.When pressing M1, L and R3 trigger the function successively.
(**Note**: The L and R3 spacing time will be mapped to the M key)
4) M1, M2, M3, and M4 are set in the same way.
5) Macro button mode 2 saves the sequence of keys, and saves the time and interval of each button press, to ensure that the various actions are correct.
6) Default key value: factory set M1-B，M2-A，M3-Y，M4-X.
7) Macro-key data sharing universally for Xinput、Dinput、Switch
8) Long press M1 / M3 + M2 / M4 until the motor shortly vibrates, to clear the programming setting, restore the initial programming setting.

Reset the Controller

You can reset the controller if it is abnormally inoperable during use. Only need to click the RESET hole at the bottom of the controller with something like a crankpin or toothpick, until you

hear the sound of "tap" of the resetting switches, the controller power is turned off and the reset is successful.

Charging

1) When charging, the 4 indicators flash slowly at the same time;
2) The last 4 indicator lights are keep long on while it's full charged.
3) Wired connection can be used while charging spontaneously, the corresponding indicator light flashes, and will keep long on while it's full charged.
4) When the controller's battery power is below 20%, the indicator will flash to remind a low power status under the current mode.

Packing list

1X Wireless Controller
1X 1M Type-C Cable
1X Product Manual
1X After-service Card

Produktbeschreibung

Multifunktionales Bluetooth-Gamepad, kompatibel mit PC, SWITCH-Host, Android-Telefon, Apple-Telefon (MFI-Spiele über 13.0)

Produktschema

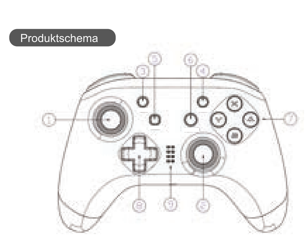

❶ Links 3D/L3 ❷ Rechts 3D/R3 ❸ Zurück ❹ Start ❺ Turbo/Screenshots ❻ HOME ❼ A / B / X / Y ❽ Pfeiltasten ❾ Kanal- und Ladeanzeige

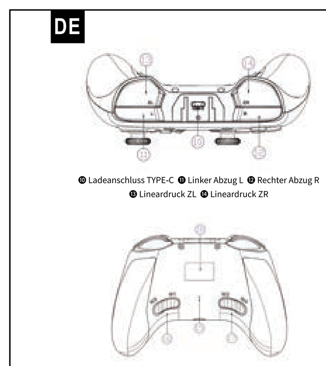

❿ Ladeanschluss TYPE-C ⓫ Linker Abzug L ⓬ Rechter Abzug R ⓭ Lineardruck ZL ⓮ Lineardruck ZR

⓯ Loch zurücksetzen ⓰ Programmtaste M1,M3 ⓱ Programmtaste M2,M4 ⓲ Aufkleberbereich auf der Produktrückseite

Produktparamete

Batteriekapazität	600mA
Betriebsstunden	≥10 Hours
Ladezeit	2.5-3 Hours
Ladestrom	530mA
Ladetyp	TYPE C

Modi und Verbindungen

1. Schließen Sie Switch an

1) Für die erste Verbindung drücken Sie kurz die X+HOME-Taste im ausgeschalteten Zustand; wenn es nicht die erste Verbindung ist, drücken Sie kurz die HOME-Taste, um die Verbindung automatisch wieder herzustellen, wenn sie eingeschaltet ist, und die Switch Bluetooth-Verbindung unterstützt die Home-Taste zum Aufwecken des Hosts.
2) Schalten Sie den Switch ein und wählen Sie „Handle" und dann „Change Grip/Order". Der Handle erkennt den Switch-Host automatisch und koppelt sich mit ihm. Nachdem die Verbindung

erfolgreich hergestellt wurde, leuchtet die LED des entsprechenden Kanals immer.

2. Schließen Sie das Telefon an

1) Android-Modus: für die erste Verbindung B+HOME; wenn es nicht die erste Verbindung ist, drücken Sie einfach kurz die H OME-Taste, um sie einzuschalten. Rufen Sie den Bluetooth-Pairing-Modus auf, das LED1-Licht blinkt und nach erfolgreicher Verbindung leuchtet das LED1-Licht immer; der Gerätename ist Gamepad.
2) IOS-Modus: für die erste Verbindung A+HOME; wenn es nicht die erste Verbindung ist, drücken Sie einfach kurz die HOME-Taste, um sie einzuschalten. Rufen Sie den Bluetooth-Pairing-Modus auf, das LED2-Licht blinkt, nach erfolgreicher Verbindung leuchtet das LED2-Licht immer.

3. Mit PC verbinden

Verbinden Sie den Controller über das USB-Datenkabel mit dem PC, nachdem die Verbindung erfolgreich war, leuchtet die Kontrollleuchte, der Standard-Xinput-Modus, Led1 + Led4 leuchtet, drücken Sie lange die Turbo-Taste, um zu Dinput zu wechseln, begleitet von einer Vibration, Die Anzeige LED2 und LED3 leuchten immer und zeigen den Modus an. Der Wechsel

war erfolgreich.

Lichtmanagement

1) Wenn innerhalb von 5 Minuten nach der drahtlosen Verbindung keine Taste gedrückt wird, wird die A/B/X/Y-Hintergrundbeleuchtung automatisch ausgeschaltet und der Griff automatisch heruntergefahren.
2) Drücken Sie ZL+ZR+R3+UP/DOWN, um jedes Mal die Helligkeit der A/B/X/Y-Hintergrundbeleuchtung anzupassen. Es gibt 5 Helligkeitsstufen von 0 bis 4 Stufen, und alle Hintergrundbeleuchtungen werden bei Stufe 0 ausgeschaltet.
3) Halten Sie L + R 5 Sekunden lang gedrückt, um die A/B/X/Y-Hintergrundbeleuchtung aus- oder einzuschalten.

4) Einstellung der TURBO-Taste

(1) Halten Sie die Taste gedrückt, die Sie als TURBO-Funktion einstellen möchten, und drücken Sie die TURBO-Taste erneut. Wenn die Kanalleuchte schnell blinkt, war die Einstellung erfolgreich. Zum Beispiel: Drücken und halten Sie die eingestellte TURBO-Taste im Spiel, nachdem Sie sie gedrückt haben, kann die Schnellschlagfunktion realisiert werden und das Kanallicht blinkt schnell.

(2) Halten Sie die auf TURBO-Funktion eingestellte Taste gedrückt und drücken Sie die TURBO-Taste erneut, um die TURBO-Funktion abzubrechen.
(3) Wenn es für Switch verwendet wird, müssen Sie zuerst die Bildschirmaufnahmetaste als TURBO-Taste festlegen. Einstellungsmethode: Halten Sie den rechten Joystick gedrückt und drücken Sie gleichzeitig die Bildschirmaufnahmetaste, dann wird die Bildschirmaufnahmetaste als TURBO-Taste eingestellt, und folgen Sie dann den obigen 1, 2 Schritten, um die Tasten-Burst-Funktion einzustellen oder abzubrechen.
Anmerkungen: Es kann als TURBO-Tasten eingestellt werden: A, B, X, Y, L, R, ZL, ZR

Vibrationseinstellung mit zwei Motoren

Der Motor lässt sich in 5 Gängen regeln, 1-5 sind: 100%, 75%, 50%, 25%, 0
Einstellmethode: Halten Sie Turbo+UP/DOWN gedrückt, um die Vibrationsintensität im Bereich von 1-5 Gängen zu erhöhen oder zu verringern, und die Kanalanzeige zeigt die aktuelle Vibrationsintensität an.

Programmiereinstellungen für Makrotasten

Modus eins:

1) Halten Sie zuerst M1 gedrückt und drücken Sie dann die ZURÜCK-Taste, alle Kanallichter sind immer an und der Eingabemodus für die Makroprogrammierung ist aktiviert.
2) Halten Sie die Tasten gedrückt, die Sie kombinieren möchten. (z. B. L, R3)
3) Drücken Sie M1 erneut, um die Kombinationstaste zu bestätigen, stellen Sie OK ein und die Kanalleuchte kehrt zur Modusanzeige zurück. Zu diesem Zeitpunkt ist die Kombinationseinstellung erfolgreich. Wenn M1 gedrückt wird, haben L und R3 gleichzeitig Funktionen (gleichzeitige Triggerfunktion).

Modus zwei:

1) Halten Sie zuerst M1 gedrückt und drücken Sie dann die START-Taste, dann leuchten die 4-Kanal-Leuchten immer und der Eingabemodus für die Makroprogrammierung wird aktiviert.
2) Halten Sie die Tasten gedrückt, die Sie kombinieren möchten. (z. B. L, R3)
3) Drücken Sie M1 erneut, um die Kombinationstaste zu bestätigen, stellen Sie OK ein und die Kanalleuchte kehrt zur Modusanzeige zurück. Zu diesem Zeitpunkt ist die

Kombinationseinstellung erfolgreich. Beim Drücken von M1 lösen L und R3 nacheinander die Funktion aus.
(**Hinweis:** Die Intervallzeit zwischen L und R3 wird der M-Taste zugeordnet.)
4) Im Makrotastenmodus werden die Sequenz von zwei Tastenpaaren, die Zeit und das Intervall jedes Tastendrucks gespeichert, um sicherzustellen, dass verschiedene Aktionsoperationen korrekte Bewegungen erfordern.
5) Standardschlüsselwert: M1-B M2-A M3-Y M4-X ab Werk.
6) Die Makroschlüsseldaten von Xinput, Dinput und Switch werden geteilt.
7) Halten Sie M1/M3+M2/M4 gedrückt, bis der Motor einmal vibriert, um die programmierte Programmierung zu löschen und den anfänglichen Programmierwert wiederherzustellen.

Setzen Sie den Controller zurück

Wenn der Controller während des Gebrauchs ungewöhnlich funktionsunfähig ist, können Sie den Controller zurücksetzen. Verwenden Sie einfach eine Büroklammer oder einen Zahnstocher, um das RESET-Loch an der Unterseite des Controllers einzuführen, bis der Reset-Schalter ein

"Klick"-Geräusch macht und der Controller ausgeschaltet ist, was anzeigt, dass das Zurücksetzen erfolgreich war.

Aufladen

1) Beim Laden blinken die 4 Kanalanzeigen langsam gleichzeitig;
2) Bei voller Ladung leuchten die 4-Kanal-Anzeigen immer;
3) Während des Ladevorgangs wird eine Kabelverbindung verwendet, die entsprechende Kanalanzeige blinkt und leuchtet immer, wenn sie vollständig aufgeladen ist;
4) Wenn die Batterieleistung des Controllers weniger als 20 % beträgt, blinkt die Strommodusanzeige, um an die schwache Batterie zu erinnern.

Packliste

1X Kabelloser Controller
1X 1M TYPE C Datenkabel
1X Produkthandbuch x1
1X After-Sales-Karte

Présentation du Produit

Manette de jeu Bluetooth multifonctionnelle pour PC, Switch, Téléphone Android et Téléphone Apple (jeux MFI à partir de la version 13.0)

Schéma du Produit

❶ Joystick gauche/L3 ❷ Joystick droit/R3 ❸ Back ❹ Start ❺ Turbo/Capture d' écran ❻ HOME ❼ A / B / X / Y ❽ Touche Croisée ❾ Voyant de canal et de charge

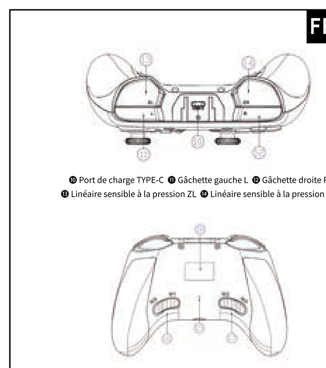

❿ Port de charge TYPE-C ⓫ Gâchette gauche L ⓬ Gâchette droite R ⓭ Linéaire sensible à la pression ZL ⓮ Linéaire sensible à la pression ZR

⓯ Trou de réinitialisation ⓰ Touches de programmation M1,M3 ⓱ Touches de programmation M2,M4 ⓲ Zone d'étiquetage

Paramètres du Produit

Capacité de la batterie	600mA
Temps d'utilisation de la batterie	≥10 Hours
Temps de charge	2.5-3 Hours
Courant de charge	530mA
Type de port de charge	TYPE C

Modes et Connexions

Connexion au Switch

1) Pour la première connexion, appuyez brièvement simultanément sur la touche X et la touche HOME à l'état éteint. Pour la deuxième connexion, appuyez brièvement sur la touche HOME pour allumer l'appareil et vous reconnecter automatiquement. Appuyez sur la touche HOME pour réveiller la console Switch lorsque la Switch est connectée par Bluetooth.
2) Allumez la console Switch et sélectionnez "Contrôleur" puis "Changer de poignée/commande, la manette s'identifie et s'apparie automatiquement avec la console Switch. Après une connexion réussie, les lumières LED du canal

correspondant sont toujours allumées.

Connexion au Téléphone Portable

1) Mode Android: Pour la première connexion, appuyez brièvement simultanément sur la touche B et la touche HOME. Pour la deuxième connexion, il suffit d'appuyer brièvement sur la touche HOME pour allumer l'appareil. Entrez dans le mode de jumelage Bluetooth, le voyant LED1 clignote, après une connexion réussie, le voyant LED1 est toujours allumé ; le nom du dispositif est Gamepad.
2) Mode IOS: Pour la première connexion, appuyez brièvement simultanément sur la touche A et la touche HOME. Pour la deuxième connexion, il suffit d'appuyer brièvement sur la touche HOME pour allumer l'appareil. Entrez dans le mode de couplage Bluetooth, le voyant LED2 clignote, après une connexion réussie, le voyant LED2 est toujours allumé.

Connexion au PC

Connectez la manette au PC via le câble USB, après une connexion réussie, le témoin lumineux s'allume toujours. Le mode Xinput par défaut, LED1+LED4 s'allument, appuyez longuement sur la touche Turbo pour passer en mode Dinput, accompagné d'une vibration, les témoins lumineux LED2 et

LED3 sont toujours allumés, indiquant un changement de mode réussi.

Gestion de la lumière

1) En mode de connexion sans fil, si aucune touche n'est pressée dans les cinque minutes, le rétroéclairage A/B/X/Y s'éteint automatiquement et la manette s'éteint automatiquement.
2) Chaque pression sur ZL+ZR+R3+UP/DOWN permet de régler la luminosité du rétroéclairage A/B/X/Y. Il y a 5 niveaux de luminosité de 0 à 4 niveau. Tous les rétro-éclairages s'éteignent au niveau 0.
Appuyez et maintenez la touche L et la touche R pendant 5 secondes pour éteindre ou allumer le rétro-éclairage A/B/X/Y.

Réglages de la touche Turbo

1) Maintenez enfoncée la touche que vous voulez régler sur la fonction TURBO, puis appuyez une fois sur la touche TURBO. Si le voyant du canal clignote rapidement, le réglage est réussi. Par exemple, pendant le jeu, appuyez sur la touche TURBO et maintenez-la enfoncée pour obtenir la fonction de frappe rapide et le voyant du canal clignote rapidement.
2) Maintenez enfoncé la touche réglée sur la fonction

TURBO et appuyez à nouveau sur la touche TURBO pour annuler la fonction TURBO.
3) Si la manette est utilisée sur Switch, vous devrez d'abord régler le bouton de capture d'écran sur le bouton TURBO. Méthode de réglage: Maintenez le joystick droit enfoncé et en même temps appuyez sur le bouton de capture d'écran une fois , le bouton de capture d'écran sera alors défini comme le bouton TURBO. Et puis suivez les étapes 1 et 2 ci-dessus pour définir ou annuler la fonction de rafale de boutons.
Note: Les touches suivantes peuvent être configurées comme touches TURBO: A, B, X, Y, L, R, ZL, ZR.

Réglage de la vibration de double moteurs

Réglage du moteur en 5 positions, 1-5: 100%, 75%, 50%, 25%, 0
Réglage: Maintenez les touches Turbo+UP/DOWN enfoncée pour augmenter ou diminuer l'intensité de la vibration parde 1 à 5 niveau, l'indicateur de canal affiche l'intensité actuelle de la vibration.

Réglage de programmation des touches macro

Mode I.

1) Appuyez sur la touche M1 et maintenez-la enfoncé, puis appuyez sur la touche BACK et maintenez-la enfoncé, tous les voyants des canaux s'allument toujours pour activer le mode

d'entrée de la macro-programmation.
2) Appuyez et maintenez enfoncée la touche que vous souhaitez combiner. (par exemple, L, R3)
3) Appuyez à nouveau sur la touche M1 pour confirmer la combinaison, le réglage est OK et les voyants des canaux reviennent à l'indication de mode. A ce stade, la combinaison est mise en place avec succès. Lorsque vous appuyez sur la touche M1, L et R3 ont une fonction en même temps (fonction de déclenchement en même temps).

Mode II.

1) Appuyez sur M1 et maintenez-la enfoncé, puis appuyez sur la touche START et maintenez-la enfoncée. Lorsque les 4 voyants des canaux sont allumés toujours, le mode d'entrée macro est activé.
2) Appuyez et maintenez enfoncée la touche que vous souhaitez combiner. (par exemple, L, R3)
3) Appuyez à nouveau sur M1 pour confirmer la combinaison, le réglage est OK et les voyants des canaux reviennent à l'indication de mode. A ce stade, la combinaison est mise en place avec succès. Lorsque vous appuyez sur M1, L et R3 déclenchent la fonction l'un après l'autre.
(**Remarque**: Le temps d'espacement de L1 et R3 sera affecté à la touche M).

4) Le Mode II de touches Macro enregistre la séquence des touch.
5) Valeur par défaut de la touche : M1-B，M2-A，M3-Y，M4-X en usine.
6) Les données de touches macro de Xinput, Dinput et Switch sont partagées.
7) Appuyez et maintenez M1/M3+M2/M4 jusqu'à ce que le moteur vibre une fois pour effacer les paramètres programmés et rétablir les valeurs initiales.

Réinitialisation de la manette

Si la manette devient inopérante pendant l'utilisation, elle peut être réinitialisée. Il suffit d'insérer une manivelle ou un cure-dent dans le trou de réinitialisation situé au bas de la manette j usqu'à ce que l'interrupteur de réinitialisation soit pressé avec un son "clic" et que la manette s'éteigne, indiquant une réinitialisation réussie.

Chargement

1) Les 4 indicateurs de canaux clignotent lentement en même temps pendant la charge.
2) Les 4 indicateurs de canaux sont toujours allumés lorsque la charge est complète.

3) Lorsque la connexion filaire est utilisée pendant la charge, l'indicateur du canal correspondant clignote et reste allumé lorsque la charge est complète.
4) Lorsque le niveau de la batterie de la manette est inférieur à 20 %, l'indicateur du mode actuel clignote pour rappeler le faible niveau de la batterie.

Liste d'emballage

1X Manette switch sans fil
1X 1M Câble de données TYPE C
1X Manuel
1X Carte après-vente

Descrizione del Prodotto

Questo gamepad bluetooth multifunzionale supporta PC,switch, telefono Android, telefono Apple (giochi MFI superiori a 13.0)

Profilo illustrativo

❶ Sinistra 3D/L3 ❷ Destra 3D/R3 ❸ Back ❹ Start ❺ Turbo/screenshot ❻ HOME ❼ A / B / X / Y ❽ Tasto freccia ❾ Canale e indicatore di carica

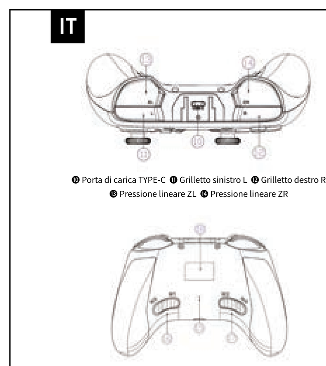

❿ Porta di carica TYPE-C ⓫ Grilletto sinistro L ⓬ Grilletto destro R ⓭ Pressione lineare ZL ⓮ Pressione lineare ZR

⓯ Foro di ripristino ⓰ Tasti di programmazione M1, M3 ⓱ Tasti di programmazioneM2,M4 ⓲ Posteriore del prodotto

Specifiche del Prodotto

Capacità della batteria	600mA
Tempo di uso	≥10 Hours
Tempo di carica	2.5-3 Hours
Corrente di carica	530mA
Tipo di carica	TYPE C

Modalità e Connessione

1. Collegare a Switch

1) Per la prima connessione, premere brevemente il pulsante X+HOME nello stato spento; se non è la prima connessione, premere brevemente il pulsante HOME per riconnettersi automaticamente all'accensione e la connessione Switch Bluetooth supporta il pulsante Home per riattivare l'host.
2) Apri l'interruttore e seleziona "controller", quindi seleziona "cambia presa/ordine". L'handle riconoscerà e si accoppierà automaticamente con l'host Switch. Dopo che la connessione è riuscita, la spia LED del canale corrispondente si accenderà.

2. Collega al Telefono

1) Modalità Android: Per la prima connessione, B+HOME; se non è la prima connessione, basta premere il tasto HOME per accenderla. Entra nella modalità di associazione Bluetooth, la luce LED1 lampeggia e, dopo che la connessione è riuscita, la luce LED1 è sempre accesa; il nome del dispositivo è Gamepad.
2) Modalità iOS: per la prima connessione, A+HOME; se non è la prima connessione, basta premere brevemente il pulsante HOME per accenderla. Entra nella modalità di associazione Bluetooth, la luce LED2 lampeggia, dopo che la connessione è riuscita, la luce LED2 è sempre accesa.

3. Collega al PC

Collegare il controller al PC tramite il cavo USB, dopo che la connessione è andata a buon fine, la spia è sempre accesa, la modalità Xinput predefinita, le spie Led1+Led4 sono accese, premere a lungo il tasto Turbo per passare a Dinput, accompagnato da un vibrazione, l'indicatore LED2 e LED3 sono sempre accesi, indicando la modalità Il passaggio è riuscito.

Gestione della Luce

1) Se non viene premuto alcun pulsante entro 5 minuti dalla connessione wireless, la retroilluminazione A/B/X/Y si spegnerà automaticamente e la maniglia si spegnerà automaticamente.
2) Premere ZL+ZR+R3+UP/DOWN per regolare la luminosità della retroilluminazione A/B/X/Y ogni volta. Sono disponibili 5 livelli di luminosità da 0 a 4 livelli e tutte le retroilluminazione sono disattivate al livello 0.
3) Tenere premuto L + R per 5 secondi per spegnere o accendere la retroilluminazione A/B/X/Y

Impostazione del Pulsante TURBO

1) Tenere premuto il pulsante che si desidera impostare come funzione TURBO, quindi premere nuovamente il pulsante TURBO. Se la spia del canale lampeggia rapidamente, l'impostazione è riuscita. Ad esempio: tieni premuto il pulsante URBO impostato nel gioco, dopo averlo premuto, è possibile realizzare la funzione di colpo rapido e la luce del canale lampeggia rapidamente.

2) Tenere premuto il pulsante impostato sulla funzione TURBO e premere nuovamente il pulsante TURBO per annullare la funzione TURBO.
3) Se viene utilizzato per il passaggio, è necessario impostare il tasto di screenshot dello schermo come il tasto TURBO. Il metodo di impostazione: premere e tenere premuto il joystick destro e premere contemporaneamente il tasto di screenshot dello schermo, quindi il tasto di screenshot dello schermo viene impostato sul tasto TURBO, quindi seguire i passaggi 1, 2 precedenti per impostare o annullare la funzione di burst del pulsante.
Note: Può essere impostato come pulsanti TURBO: A, B, X, Y, L, R, ZL, ZR

Regolazione delle Doppie Vibrazioni Motore

Il motore può essere regolato in 5 marce, 1-5 sono: 100%, 75%, 50%, 25%, 0.
Metodo di regolazione: premere e tenere premuto Turbo + SU/GIÙ per aumentare o diminuire l'intensità della vibrazione nell'intervallo da 1 a 5 marce e la spia del canale indica l'intensità della vibrazione corrente.

Impostazioni di Programmazione dei Tasti Macro

Modalità uno:

1) Prima premere e tenere premuto M1 e poi premere il pulsante INDIETRO, tutte le luci dei canali sono sempre accese e la modalità di ingresso della programmazione macro è attivata.
2) Tenere premuti i tasti che si desidera combinare. (come L , R3)
3) Premere nuovamente M1 per confermare la combinazione di tasti, impostare OK e la luce del canale tornerà all'indicazione della modalità. In questo momento, l'impostazione della combinazione è riuscita. Quando si preme M1, L e R3 hanno funzioni contemporaneamente(funzione di trigger simultaneo)

Modalità due:

1) Prima premere e tenere premuto M1 e poi premere il pulsante START, le luci dei 4 canali sono sempre accese e si attiva la modalità di ingresso di programmazione macro.
2) Tenere premuti i tasti che si desidera combinare. (come L, R3)
3) Premere nuovamente M1 per confermare la combinazione di tasti, impostare OK e la luce del canale tornerà all'indicazione della modalità. In questo momento, l'impostazione della combinazione è riuscita. Quando si preme M1, L e R3 attivano

la funzione in successione.
(**Nota**: l'intervallo di tempo tra L e R3 verrà mappato sul tasto M)
4) Modalità tasti macro Vengono salvate due coppie di sequenze di tasti, il tempo e l'intervallo di ogni pressione dei tasti per garantire che le varie operazioni di azione richiedano mosse corrette.
5) Valore chiave predefinito: M1-B，M2-A，M3-Y，M4-X all'uscita dalla fabbrica.
6) I dati chiave macro di Xinput, Dinput e Switch sono condivisi.
7) Tenere premuto M1/M3+M2/M4 fino a quando il motore vibra una volta, per cancellare la programmazione programmata e ripristinare il valore di programmazione iniziale.

Ripristinare il Gamepad

Se il gamepad è inutilizzabile in modo anomalo durante l'uso, è possibile ripristinarlo. Basta usare una graffetta o uno stuzzicadenti da inserire nel foro RESET nella parte inferiore del gamepad, finché l'interruttore di ripristino non emette un "clic" e la maniglia è spenta, indicando che il ripristino è riuscito.

Caricare

1) Durante la ricarica, gli indicatori a 4 canali lampeggiano lentamente contemporaneamente;
2) Dopo la ricarica completa, gli indicatori dei 4 canali sono sempre accesi;
3) La connessione cablata viene utilizzata durante la ricarica, l'indicatore del canale corrispondente lampeggia ed è sempre acceso quando è completamente carico.

Contenuti della Confezione

1X Gamepada Wireless
1X Cavo Type-C da 1M
1X Manuale del Prodotto
1X Carta del Post-vendita

Descripción del Producto

Bluetooth Gamepad multifuncional, compatible con PC, SWITCH, Teléfono Android, Teléfono Apple (juegos MFI superiores a 13.0)

Diagrama

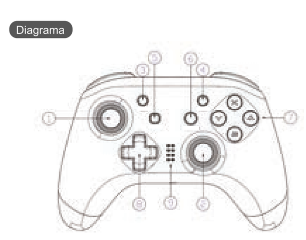

❶ Izquierda 3D/L3 ❷ Derecho 3D/R3 ❸ Back ❹ Start ❺ Turbo/Cono de pantalla ❻ HOME ❼ A / B / X / Y ❽ Teclas de flecha ❾ Canal y indicador de carga

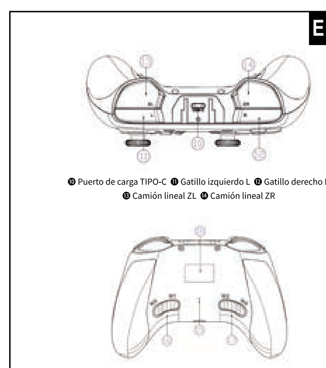

❿ Puerto de carga TIPO-C ⓫ Gatillo izquierdo L ⓬ Gatillo derecho R ⓭ Camión lineal ZL ⓮ Camión lineal ZR

⓯ Agujero de reinicio ⓰ Clave de programaM1,M3 ⓱ Clave de programa M2,M4 ⓲ Área de etiquetado en la parte posterior del producto

Parametros del Producto

Capacidad de la batería	600mA
Tiempo de uso	≥10 horas
Tiempo de carga	2.5-3 horas
Corriente de recarga	530mA
Tipo de carga	TYPE C

Modos y Conexiones

1.Conectar el Switch

1) Para la primera conexión, presione brevemente el botón X + HOME en el estado apagado; si no es la primera conexión, presione brevemente el botón HOME para volver a conectarse automáticamente cuando esté encendido, y la conexión Switch Bluetooth admite el botón Inicio para despertar al anfitrión.
2) Abra el Switch y seleccione "Mando" y luego seleccione " Cambiar agarre / orden". El mando reconocerá y emparejará automáticamente con el host del Switch. Después de que la conexión sea exitosa, la luz LED del canal correspondiente se encenderá.

2. Conectar el Teléfono

1) Modo Android: Para la primera conexión, B+HOME; si no es la primera conexión, solo presione el botón HOME para encenderlo. Ingrese al modo de emparejamiento de Bluetooth, la luz LED1 parpadea y, después de que la conexión sea exitosa, la luz LED1 siempre está encendida; el nombre de dispositivo es Gamepad.
2) Modo IOS: para la primera conexión, A+HOME; si no es la primera conexión, presione brevemente el botón HOME para encenderlo. Ingrese al modo de emparejamiento Bluetooth, la luz LED2 parpadea, después de que la conexión sea exitosa, la luz LED2 siempre está encendida.

3. Conectar PC

Conecte el controlador a la PC a través de un cable USB, la luz indicadora se encenderá después de que la conexión sea exitosa, el modo Xinput predeterminado, las luces Led1 y Led4 están encendidas, mantenga presionada la tecla Turbo para cambiar a Dinput, acompañada de una vibración, el indicador LED2 y LED3 siempre están encendidos, indicando el modo de cambio fue exitoso.

Gestión de la Luz

1) Si no se presiona ningún botón dentro de los 5 minutos posteriores a la conexión inalámbrica, la luz de fondo A/B/X/Y se apagará automáticamente y el mando se apagará automáticamente.
2) Presione ZL+ZR+R3+UP/DOWN para ajustar el brillo de la retroiluminación A/B/X/Y cada vez. Hay 5 niveles de brillo de 0 a 4 niveles, y todas las luces de fondo se apagan en el nivel 0.
3) Mantenga presionado L+R durante 5 segundos para apagar o encender la luz de fondo A/B/X/Y.

Configuración del Botón TURBO

1) Mantenga presionado el botón que desea configurar como la función TURBO y presione el botón TURBO nuevamente. Si la luz del canal parpadea rápidamente, la configuración se ha realizado correctamente. Por ejemplo: presione y mantenga presionado el botón TURBO en el juego, después de presionarlo, se puede realizar la función de golpe rápido y la luz del canal parpadea rápidamente.
2) Mantenga presionado el botón configurado para la función

TURBO y presione el botón TURBO nuevamente para cancelar la función TURBO.
3) Si se usa para SWITCH, debe configurar la tecla de captura de pantalla como la tecla TURBO.
Método de configuración:
mantenga presionado el joystick derecho y presione la tecla de captura de pantalla, luego la tecla de captura de pantalla se establece en la tecla turbo, y luego siga los pasos anteriores 1, 2 para configurar o cancelar la función de turbo de botones.
Nota:
Se puede configurar como botones TURBO: A, B, X, Y, L, R, ZL, ZR.

Ajuste de Vibración de Motor Dual

El motor se puede ajustar en 5 engranajes, 1-5 son: 100%, 75%, 50%, 25%, 0.
Método de ajuste: mantenga presionado Turbo+UP/DOWN para aumentar o disminuir la intensidad de la vibración dentro del rango de 1-5 marchas, y la luz indicadora del canal indica la intensidad de la vibración actual.

Ajustes de Programación de Teclas Macro

Primer modo:

1) Primero presione y mantenga presionado M1 y luego presione el botón BACK, todas las luces de los canales están siempre encendidas y el modo de entrada de programación macro está activado.
2) Mantenga presionadas las teclas que desea combinar. (como L, R3)
3) Presione M1 nuevamente para confirmar la tecla de combinación, configure OK, y la luz del canal volverá a la indicación de modo. En este momento, la configuración de combinación es exitosa. Cuando se presiona M1, L y R3 tienen funciones al mismo tiempo (función de disparo simultáneo).

Segundo modo：

1) Primero presione y mantenga presionado M1 y luego presione el botón HOME, luego las luces de 4 canales están siempre encendidas y el modo de entrada de programación macro está activado.
2) Mantenga presionadas las teclas que desea combinar. (como L, R3)
3) Presione M1 nuevamente para confirmar la tecla de combinación, configure OK, y la luz del canal volverá a la indicación de modo.

En este momento, la configuración de combinación es exitosa. Cuando se presiona M1, L y R3 activarán funciones sucesivamente. (Nota: el tiempo de intervalo entre L y R3 se asignará a la tecla M)
4) Modo de tecla macro Se guardan dos pares de secuencias de teclas, el tiempo y el intervalo de cada pulsación de tecla para garantizar que varias operaciones de acción requieran movimientos correctos.
5) Valor de clave predeterminado: M1-B M2-A M3-Y M4-X al salir de fábrica.
6) Se comparten los datos clave macro de Xinput, Dinpu t y Switch.
7) Mantenga presionado M1/M3+M2/M4 hasta que el motor vibre una vez, para borrar la programación programada y restaurar el valor de programación inicial.

Restablecer el Mando

Si el mando es anormalmente inoperable durante el uso, puede restablecer el mando. Simplemente use un clip para papel o un palillo para insertar el orificio de RESTART en la parte inferior del mando, hasta que el interruptor de reinicio emita un sonido de

"clic" y el mando se apague, lo que indica que el reinicio se realizó correctamente.

Instrucciones de Carga

1) Durante la carga, los indicadores de 4 canales parpadean lentamente al mismo tiempo;
2) Después de la carga completa, los indicadores de 4 canales siempre están encendidos;
3) La conexión por cable se usa durante la carga, el indicador del canal correspondiente parpadea y siempre está encendido uando está completamente cargado.
4) Cuando la energía de la batería del mando es inferior al 20%, el indicador de modo actual parpadea para recordar la batería baja.

Lista de Paquete

1X Mando Bluetooth
1X Cable de Datos 1M TIPO C
1X Manual del Usuario
1X Tarjeta de Posventa

製品紹介

本製品は、Nintendo Switch、PC（Windows XP以降）、Android、IOS（MFIゲームバージョン13.0以降）向け開発されたコントロールです（Bluetooth、2.4G、有線接続対応）。TURBO機能と二重振動機能を搭載し、ARMSボクシング、マリオカート8、ゼルダの伝説等のゲームを楽しめます。
【注意】IOSの場合、お客様は"ShanWan MFI"というAPPをダウンロードでき、APP内のすべてのゲームはこのスイッチコントローラーで楽しめます。

製品図

❶ 左スティック/L3 ❷ 右スティック/R3 ❸ バックボタン ❹ 開始ボタン ❺ キャプチャーボタン/ TURBOボタン ❻ ホームボタン ❼ A / B / X / Y ❽ 十字キー ❾ LED支持ライト

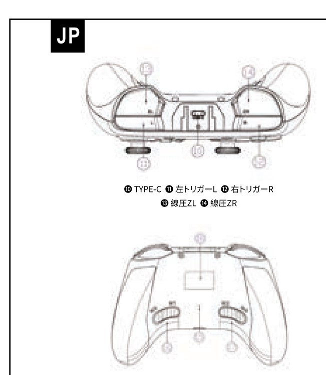

❿ TYPE-C ⓫ 左トリガーL ⓬ 右トリガーR ⓭ 線圧ZL ⓮ 線圧ZR

⓯ リセットボタン ⓰ マクロボタンM1、M3 ⓱ マクロボタンM2、M4 ⓲ 製品バックステッカー

製品仕様

内蔵電池	リチウム電池
電池容量	600mAh
持続時間	≥10H
充電時間	2.5H
USB端子	Type-C

接続方法

1. Switchとの場合

1.1 Switchのホームから「コントローラ」を選びます。また「持ち方/順番を変える」を選びます。
1.2 X+HOMEボタンを短押し、登録中LEDインジケーターが相次ぎ点滅しています。(初めて接続する場合)
1.3 HOMEボタンを短押し、登録中LEDインジケーターが相次ぎ点滅しています。(一度接続した場合)
1.4 LEDインジケーターが点灯するようになると登録完了となります。

2. PCとの場合

USBケーブルを使ってPCに接続してください。
2.1 LED1+LED4が点灯すると接続完了（Xinputモード）

2.2 LED2+LED3が点灯すると接続完了（Dinputモード）
注意：TURBOボタンを長押しして，Xinput/Dinputモードを切り替えできる。

3.スマホとの場合

	アンドロイド場合	IOS場合
初めて接続場合	B+HOMEを短押し、LED1が点滅	A+HOMEを短押し、LED2が点滅
一度接続した場合	HOMEを短押し、LED1が点滅	HOMEを短押し、LED2が点滅

Bluetoothデバイス名は"Gamepad"。
接続が成功すると,LEDライト常に点灯します。

LED 明るさの調整方法

1)ZL+ZR+R3+十字キー上/十字キー下でLED明るさを5レベルで調整可能です。
2)長押しL+R 5秒、A/B/X/Y RGBライト機能が開始/終了切り替え。

Turboボタンの設定方法

1.Turbo機能を設定つもりボタンを押しっぱなし、もう一度Turboボタンを押して、設定成功。この時、設定したターボ機能のボタンを押して連射を実現できます。
2.連射機能を付けたボタンを押しっぱなし、もう一度Turboボタンを押して、連射機能が無効になります。
3.Switchで使用する場合は、最初に画面キャプチャキーをTURBOキーとして設定する必要があります。
設定方法：右ジョイスティックを押しながら画面キャプチャボタンを同時に押すと、画面キャプチャボタンがTURBOボタンに設定され、上記の手順1と2に従ってボタンバーストを設定またはキャンセルします。
注意：TURBOボタンとして設定可能：A、B、X、Y、L、R、ZL、ZR

振動強さの調整方法

TURBO+十字キー上/十字キー下で振動強さを5レベルで調整可能です。

マクロキープログラミング設定

モード1：同時トリガー機能
1) M1を長押ししてからバックボタンを押すと、すべてのチャンネル

ライトが常に点灯し、マクロプログラミング入力モードがアクティブになります。
2) 組み合わせたいキーを長押しします。（L、R3など）
3) もう一度M1を押してコンビネーションキーを確認し、OKに設定するとチャンネルライトがモード表示に戻ります。このとき、コンビネーション設定は正常です。M1を押すと、LとR3が同時に機能します。

モード2：連続トリガー機能
1) まずM1を長押ししてからSTARTボタンを押すと、4チャンネルランプが常時点灯し、マクロプログラミング入力モードが有効になります。
2) 組み合わせたいキーを長押しします。（L、R3など）
3) もう一度M1を押してコンビネーションキーを確認し、OKに設定するとチャンネルライトがモード表示に戻ります。このとき、コンビネーション設定は正常です。M1を押すと、LとR3が連続して機能をトリガーします。（注：LとR3の間の間隔時間はMキーにマップされます）
4) マクロキーモードさまざまなアクション操作で正しい移動が必要になるように、2組のキーシーケンス（各キーを押す時間と間隔）が保存されます。
5) デフォルトのキー値：M1-B、M2-A、M3-Y、M4-X工場出荷時。
6) Xinput、Dinput、Switchのマクロキーデータを共有します。

7) モーターが1回振動するまで、M1 / M3 + M2 / M4を押し続けて、プログラムされたプログラミングをクリアし、初期プログラミング値を復元します。

ハンドルをリセットします

使用中にハンドルが異常に作動しない場合は、ハンドルをリセットできます。ペーパークリップまたはつまようじを使用して、ハンドルの下部にあるRESET穴に挿入し、リセットスイッチに「カチッ」という音がして、ハンドルの電源がオフになり、リセットが成功したことを示します。

充電

1) 充電中は、4チャンネルインジケーターが同時にゆっくり点滅します。
2) 完全に充電されると、4チャンネルインジケーターが常に点灯します。
3) 充電中は有線接続を使用し、対応するチャンネルインジケーターが点滅し、完全に充電されると常に点灯します
4) ハンドルのバッテリー残量が20%未満になると、電流モードインジケーターが点滅してバッテリー残量が少なくなったことを知らせます。

FAQ

1.誤動作が起きました?
a. ボタンにターボ機能を設定したかどうかをご確認ください。
b. コントローラー後ろのリセットボタンを押してみてください。

2. コントローラーが振動できない?
a. ゲームが振動機能をサポートしていません。

梱包内容

1X コントロール
1X TYPECデータケーブル
1X 製品説明書
1X アフターカード

产品介绍

多功能蓝牙游戏手柄，支持PC，SWITCH主机，安卓手机，苹果手机13.0以上版本MFI游戏）

产品示意图

❶ 左3D/L3 ❷ 右3D/R3 ❸ Back ❹ Start ❺ Turbo/截屏 ❻ HOME ❼ A / B / X / Y ❽ 方向键 ❾ 通道及充电指示灯

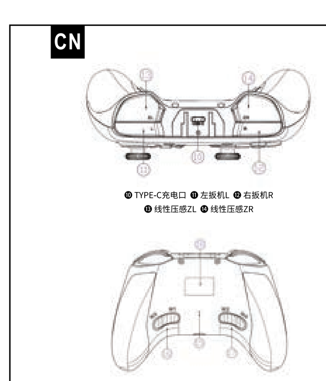

❿ TYPE-C充电口 ⓫ 左扳机L ⓬ 右扳机R ⓭ 线性压感ZL ⓮ 线性压感ZR

⓯ 复位孔 ⓰ 编程键M1,M3 ⓱ 编程键M2,M4 ⓲ 产品背贴区域

产品参数

电池容量	600mA
使用时间	≥10 Hours
充电时间	2.5-3 Hours
充电电流	530mA
充电类型	TYPE C

模式与连接

1.连接switch
1) 第一次连接，关机状态下短按X+HOME键；非第一次连接，短按HOME键开机自动回连，Switch蓝牙连接支持Home键唤醒主机。
2) 打开Switch选择"手柄"再选择"更改握法/顺序"，手柄自动识别并配对Switch主机，连接成功后，对应通道LED灯常亮。
2.连接手机
1) 安卓模式：第一次连接，B+HOME；非第一次连接，只需短按HOME键开机。进入蓝牙配对模式，LED1灯闪烁，连接成功后，LED1灯常亮；设备名称为Gamepad。
2) IOS模式：第一次连接，A+HOME；非第一连接，只需短按

HOME键开机。进入蓝牙配对模式，LED2灯闪烁，连接成功后，LED2灯常亮。
3.连接到PC
通过USB数据线将手柄连接到PC，连接成功后指示灯长亮，默认Xinput模式，Led1+Led4灯亮，长按Turbo键切换到Dinput，伴有一次震动，指示灯LED2和LED3常亮，表示模式切换成功。

灯光管理

1) 无线连接5分钟之内没有任何按键按下则自动关闭A/B/X/Y背光，手柄自动关机。
2) 每按一次ZL+ZR+R3+UP/DOWN调整A/B/X/Y背光亮度。共0-4级5档亮度，0档时所有背光灯关闭。
3) 长按L+R 5秒关闭或打开A/B/X/Y背光
4) TURBO按键设置
(1) 按住想设定为TURBO功能的按键不放，再按一次TURBO键。通道灯快速闪烁，则设定成功。例如：游戏中按住设定好的TURBO键，按下后可实现快速击打功能且通道灯灯快速闪烁。
(2) 按住设定成TURBO功能按键不放，再按一次TURBO键，则可以取消TURBO功能。
(3) 如果是用于Switch需要先将截屏键设置为TURBO键设置方法：

按住右摇杆同时按一下截屏键 此时截屏键就设置成了TURBO键，再按上述1，2步骤设置或取消按键连发功能。
备注：可以设定成 TURBO 按键有:A, B, X, Y, L, R, ZL, ZR

双马达震动调节

马达共5个档位调节，1-5分别为：100%、75%、50%、25%、0.
调节方法：按住Turbo+UP/DOWN在1-5档范围内增强或减弱震动强度，通道指示灯指示当前振动强度。

宏键编程设置

模式一：
1) 先按住M1之后再按住BACK按键，所有通道灯常亮，启动宏编程录入模式。
2) 按住你想组合的按键。(如L,R3)
3) 再次按M1确认组合键，设置OK，通道灯恢复模式指示，这时，组合设置成功。按M1时，L与R3同时有功能（同时触发功能）。

模式二：
1) 先按住M1之后再按住START按键，这时4个通道灯常亮，启动宏编程录入模式。

2) 按住你想组合的按键。(如L,R3)
3) 再次按M1确认组合键，设置OK，通道灯恢复模式指示，这时，组合设置成功。按M1时，L与R3先后触发功能。(注：L和R3的间距时间会映射到M键上)
4) 宏按键模式二对按键的序列，每个按键按下的时间和间隔进行保存，确保各种动作操作要求正确出招。
5) 默认键值：出厂时M1-B, M2-A, M3-Y, M4-X。
6) Xinput、Dinput、Switch的宏按键数据共用。
7) 长按M1/M3+M2/M4 直到马达短振一次，可清除已设置编程，恢复编程初始值。

重置手柄

如果手柄在使用过程中出现异常无法操作时，可以重置手柄。只需要使用曲别针或牙签等插入手柄底部的RESET孔，直到按到复位开关有"嗒嗒"声，手柄电源关闭即表示重置成功。

充电

1) 充电时4个通道指示灯同时慢闪；
2) 充满后4个通道指示灯常亮；
3) 有线连接边充边用，对应通道指示灯闪烁，充满后常亮；

4) 当手柄电池电量低于20%时，当前模式指示灯闪烁低电量提醒。

包装清单

1X 无线手柄
1X 1M TYPE C数据线
1X 产品说明书
1X 售后卡

After-sale services

Read the following information to get better services.
Dear customers:
Thank you for purchasing EasySMX products. If you have any problems or suggestions, please contact us quickly and we will answer you as soon as possible.

Contact Information

United States: easysmx@easysmx.com
United Kingdom: easysmx@easysmx.com
France: fiona@easysmx.com
Germany: leslie@easysmx.com
Spain: support.es@easysmx.com
Italy: support.it@easysmx.com
Russia: support.ru@easysmx.com
Japan: support.jp@easysmx.com

SCAN ME

Follow us for the best after-sales service and the latest news!

EasySMX Co., Limited
Email: easysmx@easysmx.com
Web: www.easysmx.com